KUNA

DESIGNERS: FABRIZIO BATONI _ RICCARDO SOLARI

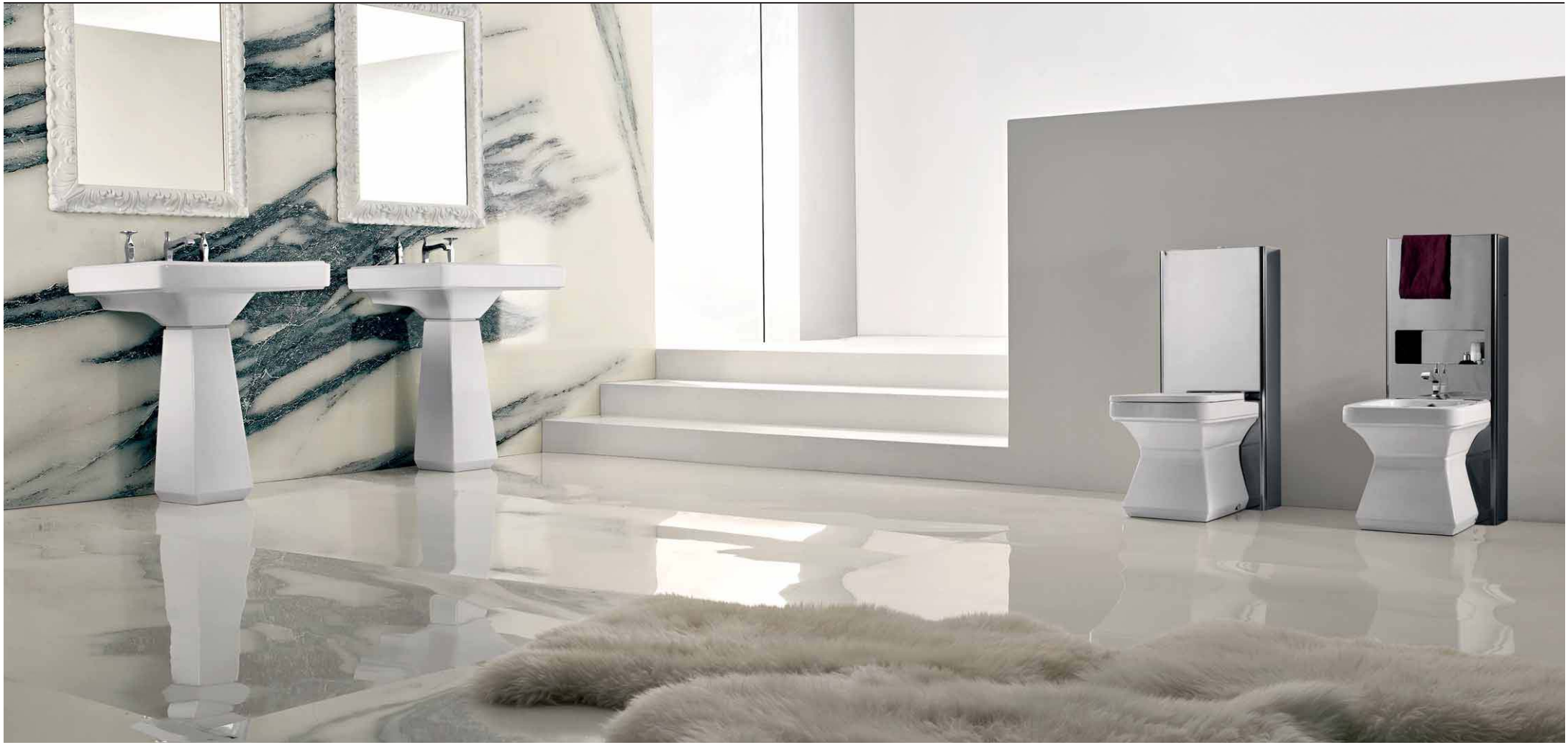

KUNA

DESIGNERS: FABRIZIO BATONI _ RICCARDO SOLARI

KUNLA
Lavabo 70
Washbasin 70

KUNBI
Bidet monoforo
Single-hole bidet

KUNCO
Colonna per lavabo 70
Pedestal for washbasin 70

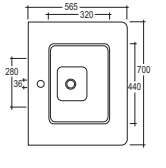

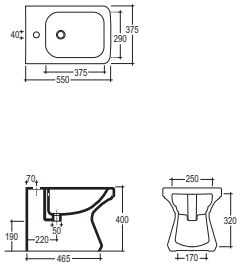

KUNVAP
Vaso con scarico a parete predisposto per scarico pavimento mediante una apposita curva tecnica
Water closet with wall drain, suitable for floor drain through a special technical elbow

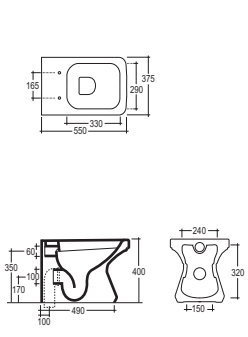

KUNCBA
Complemento porta oggetti per bidet Kuna
inox mirror
Steel vanity cistern for bidet Kuna
inox mirror

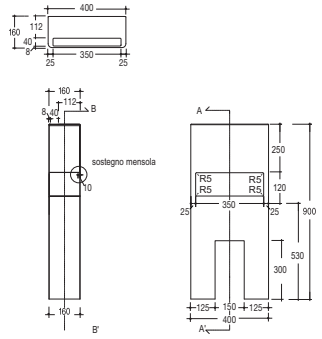
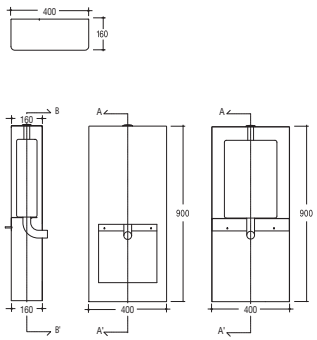
KUNCMA
Cassetta monoblocco per vaso Kuna
inox mirror
Steel cistern for wc Kuna inox mirror